Füllstand Pegel Druck Temperatur Durchfluss Visualisierung Messumformer Sensorik

Datenblatt

DAK-1016600S

Digitales Einbauinstrument
4-stellig
Stromschleife

- rote Anzeige von -1999…9999 Digits
- geringe Einbautiefe: 27 mm ohne steckbare Schraubklemme
- Min-/Max-Werteerfassung
- Anzeigenjustierung über Werksvorgaben oder direkt am Sensorsignal möglich
- 10 parametrierbare Stützpunkte
- Anzeigenblinken bei Grenzwertüberschreitung/Grenzwertunterschreitung
- Tara- bzw. Offsetwerteinstellung
- Programmiersperre über Codeeingabe
- Schutzart IP65 frontseitig
- steckbare Schraubklemme
- Zubehör: PC-basiertes Konfigurationskit PM-TOOL mit CD & USB-Adapter für Anzeigen ohne Tastatur und zur einfachen Parametrierung von Standardgeräten
- ***Auf Anfrage: Geräte für Arbeitstemperaturen von -40° … 80°C oder von -25°…60°C***

Digitale Einbauinstrumente

- Stromschleifenanzeige Gleichstrom 4-20 mA

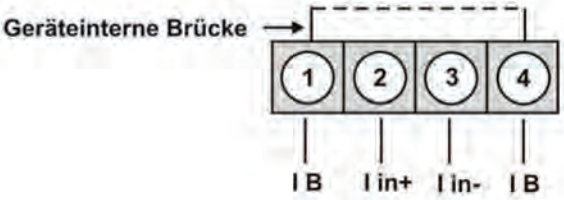

- ***Zubehör***

PC-basierte Konfigurationssoftware PM-TOOL,
für Geräte ohne Tastatur; zur einfachen Parametrierung
von Standardgeräten, inkl. CD & USB-Adapter.
Programmierung erfolgt rückseitig über Schnittstelle.

Anschlussbilder

Stromschleifenanzeige in Verbindung mit einem Transmitter in Stromschleifentechnik:

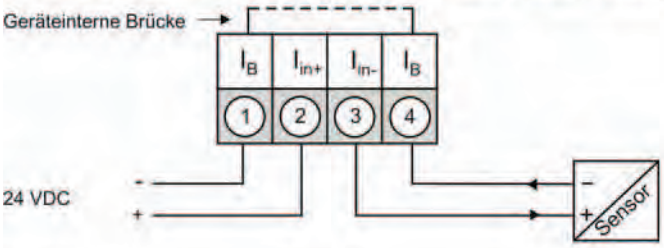

Stromschleifenanzeige in Verbindung mit einem weiteren Messeingang mit geringer Bürde:

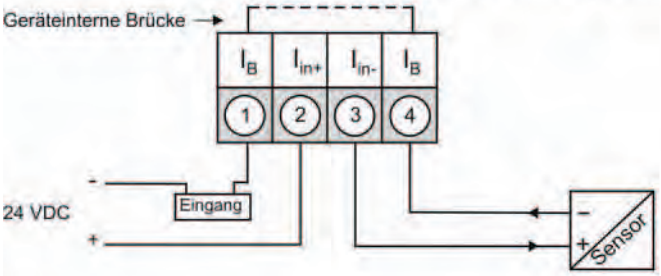

Stromschleifenanzeige in Verbindung mit einem 3-/4-Leitersensor:

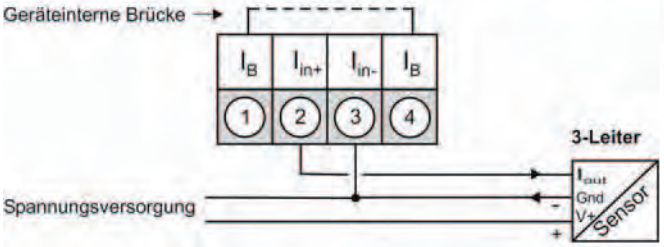

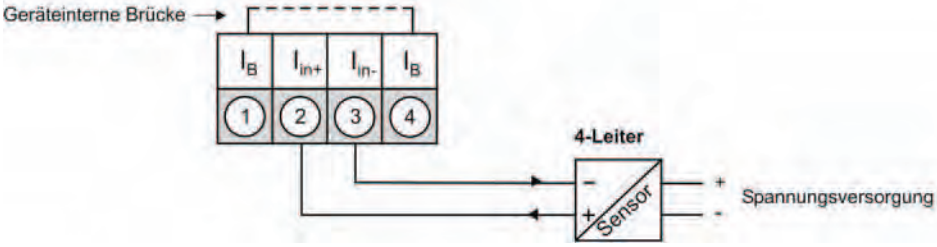

Technische Daten

Abmessungen	Gehäuse	B48 x H24 x T27 mm, (mit Steckklemme T=54 mm)
	Einbauausschnitt	$45{,}0^{+0.6}$ x $22{,}2^{+0.3}$ mm
	Befestigung	Schraubelemente für Wandstärken bis 3 mm
	Gehäusematerial	PC Polycarbonat, schwarz
	Dichtungsmaterial	EPDM, 65 Shore, schwarz
	Schutzart	frontseitig IP65 Standard rückseitig IP00
	Gewicht	ca. 50 g
	Anschluss	Steckklemme; Leitungsquerschnitt bis 2,5 mm^2
Anzeige		
	Ziffernhöhe	10 mm
	Segmentfarbe	rot
	Anzeigebereich	-1999 bis 9999
	Schaltpunkte	optisches Anzeigeblinken
	Überlauf	waagerechte Balken oben
	Unterlauf	waagerechte Balken unten
	Anzeigezeit/Messzeit	0,1 bis 10,0 Sekunden
Messeingang		
	Eingang	min. 3,5…max. 21 mA
	Messbereich	4-20 mA
	Messfehler	0,3% v. Messbereich, ± 1 Digit
	Spannungsabfall	ca. 5,1 V Messbereich / Messfehler bei Messzeit = 1 Sekunde
	Temperaturdrift	100 ppm/K
	Messprinzip	sukzessive Approximation
	Auflösung	12 Bit-Wandler 14 Bit (rauschfrei durch Oversampling bei 1 s Messzeit)
Speicher		Flash-Speicher (versorgungsunabhängig)
	Datenerhalt	≥ 100 Jahre
Umgebungs-Bedingungen	Arbeitstemperatur	0 bis + 60 °C
	Lagertemperatur	-20 bis + 80°C
	Klimafestigkeit	relative Feuchte 0-80% im Jahresmittel ohne Betauung
CE-Kennzeichnung	Konformität gemäß Richtlinie 2004/108/EG	
EMV	EN 61326	
Sicherheits-bestimmungen	gemäß Niederspannungsrichtlinie 2006/95/EG EN 61010; EN 60664-1	

Gehäuse:

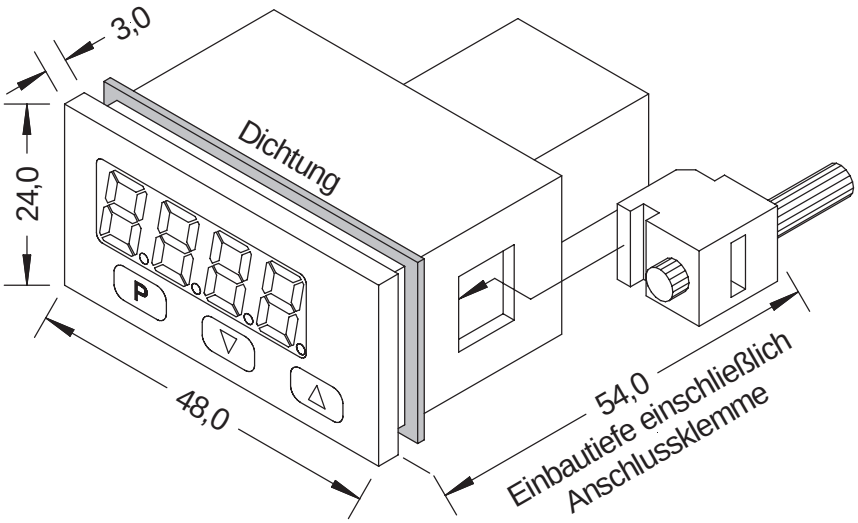

Bestellschlüssel

Versorgungsspannung
6 4-20mA 2-Leiter, Stromschleifenanzeige

Funktionseingang
6 4...20 mA 2-Leiter (Stromschleifenanzeige)

Funktionsausgang
0 Anzeiger

0 Standardkonfiguration
9 Dimensionsstreifen und Konfiguration nach Angabe

S Standard, Schutzart IP65

DAK-101 0 S

Blindabdeckungen

mit Befestigungsklammern

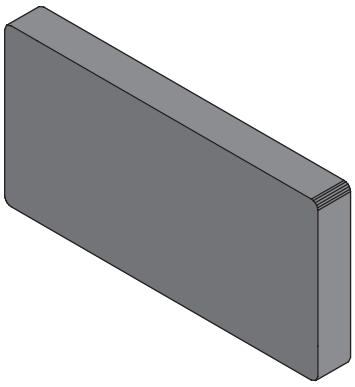

Füllstand | Pegel | Druck | Temperatur | Durchfluss | Visualisierung | Messumformer | Sensorik

ACS-CONTROL-SYSTEM GmbH
Lauterbachstr. 57
D- 84307 Eggenfelden

Tel: +49 (0) 8721-9668-0
Fax: +49 (0) 8721-9668-30

info@acs-controlsystem.de
www.acs-controlsystem.de

ACS-CONTROL-SYSTEM
know how mit System
Ihr Partner für Messtechnik und Automation